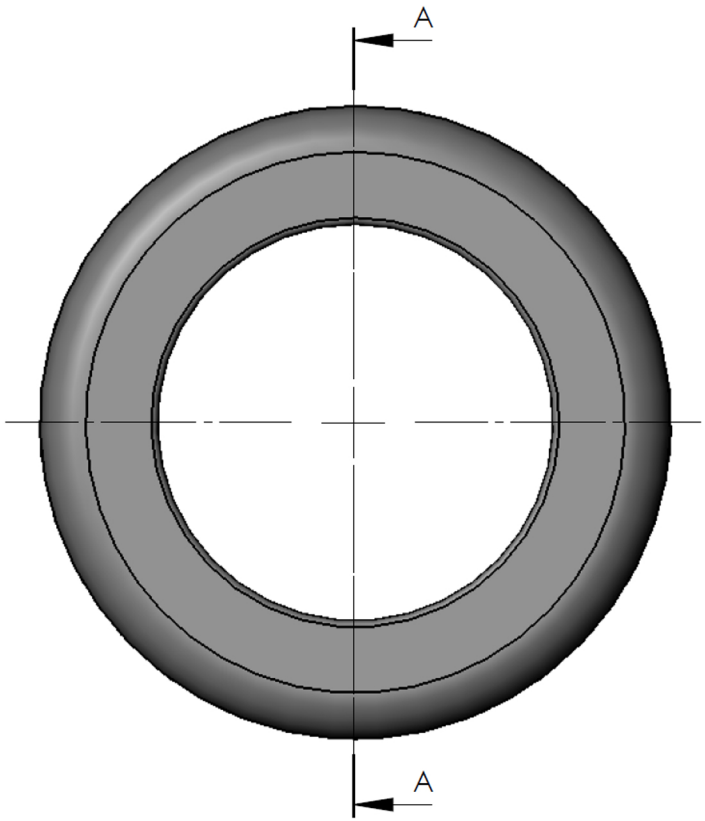


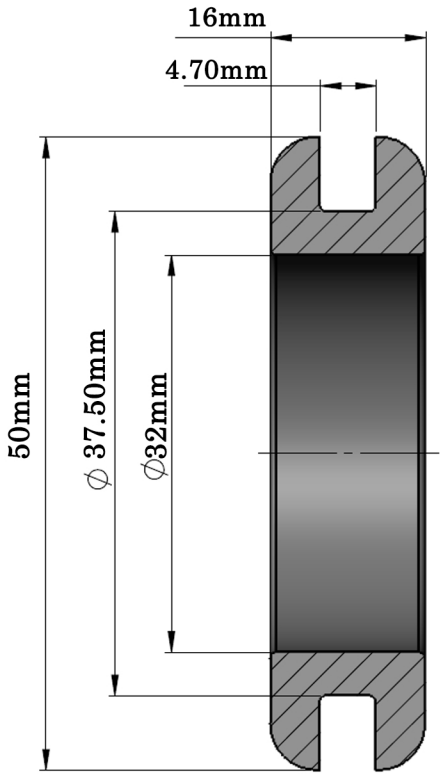


SECTION A-A